STEIDELE
Stromverteiler

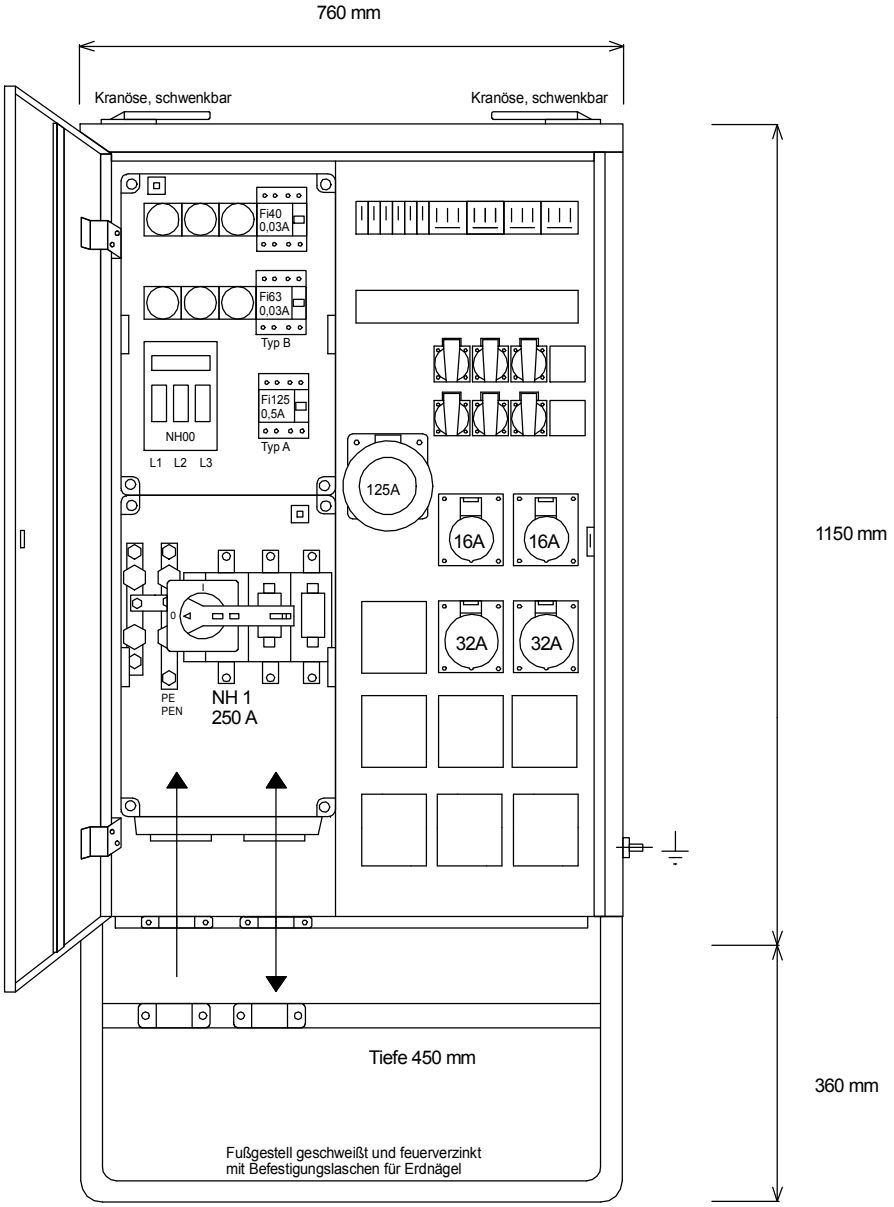

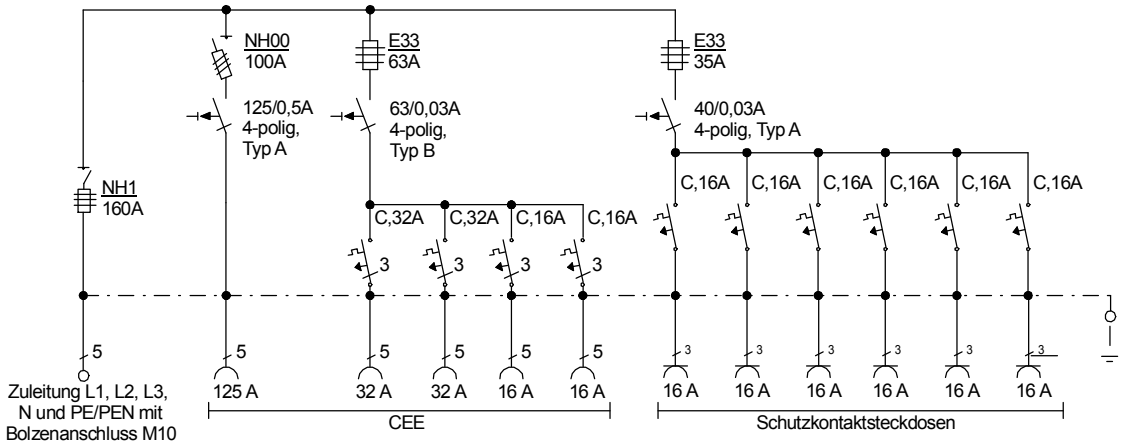

Entsprechend der neuen DIN VDE 0100-704/Oktober 2018

Typ: V 160.3/2201-6	Best.Nr. 7435
Verteiler nach EN 61439-4	gezeichnet am/von:
Leistung 111 kVA, Gewicht ca. 84 kg, Gehäuse 74	25.07.2018 / Uffinger