STEIDELE
Stromverteiler

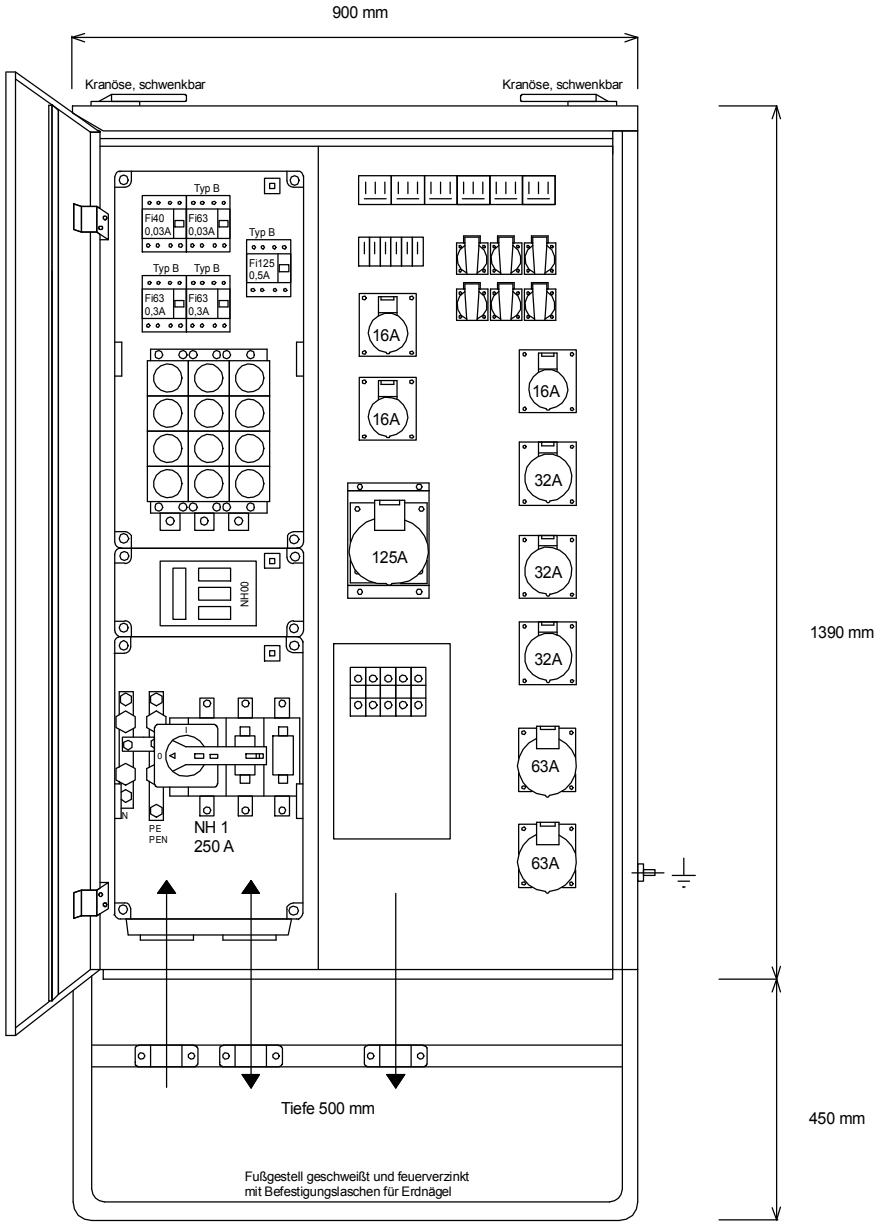

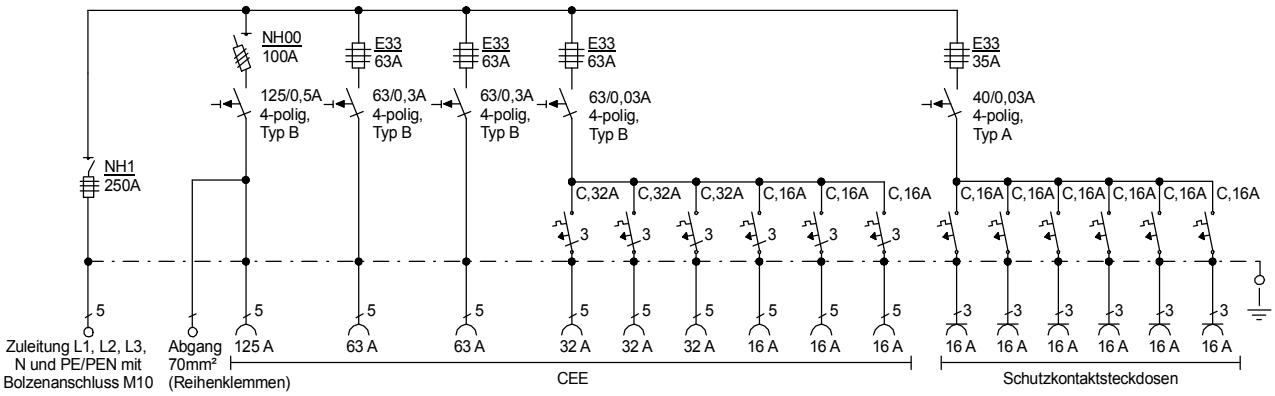

Entsprechend der neuen DIN VDE 0100-704/Oktober 2018

Typ: V 250.5/3321-6-K-125B	Best.Nr. 7475
Verteiler nach EN 61439-4	gezeichnet am/von:
Leistung 173 kVA, Gewicht ca. 125 kg, Gehäuse 75	04.06.2019 / Uffinger