# STEIDELE
## Stromverteiler

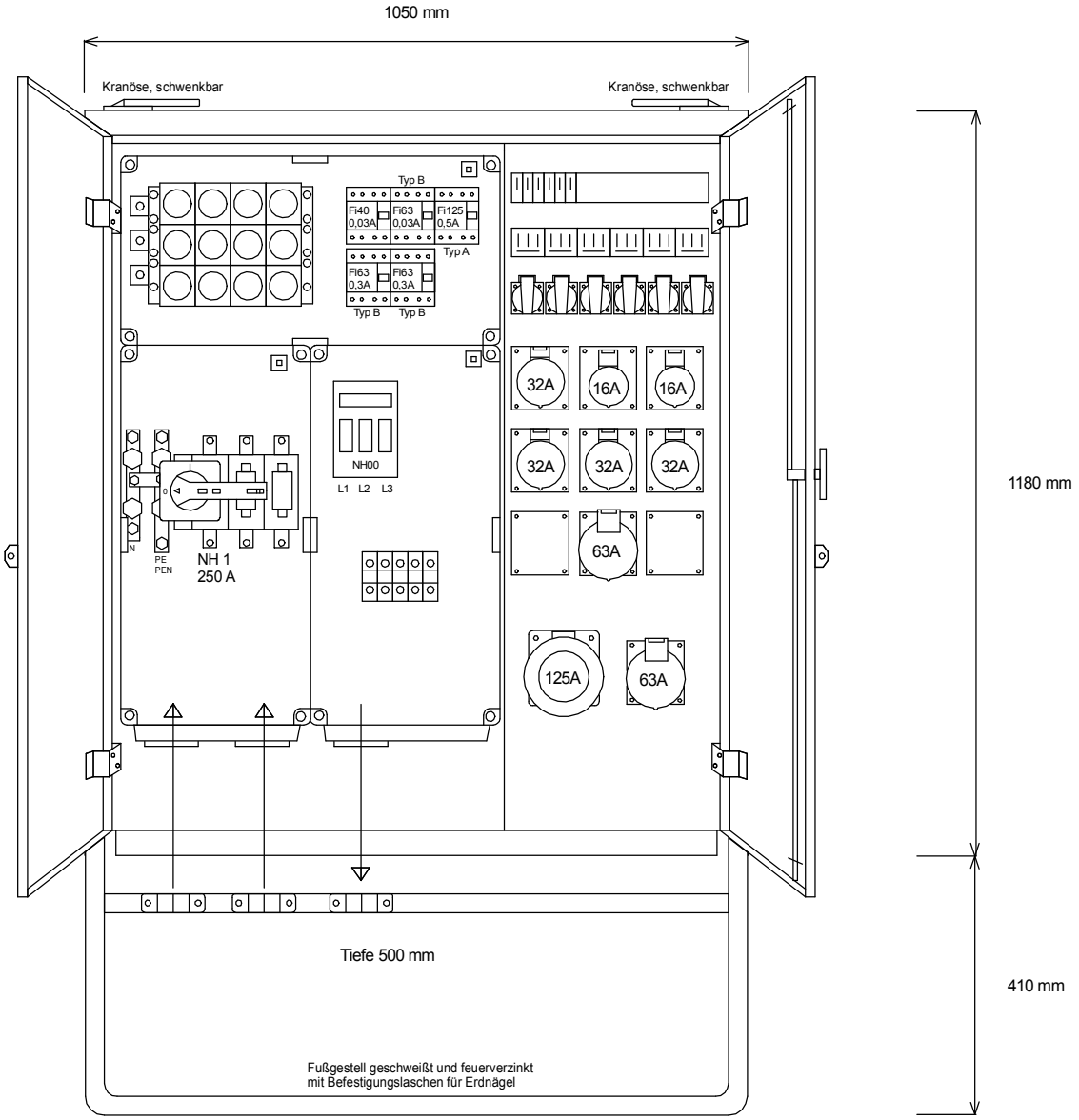


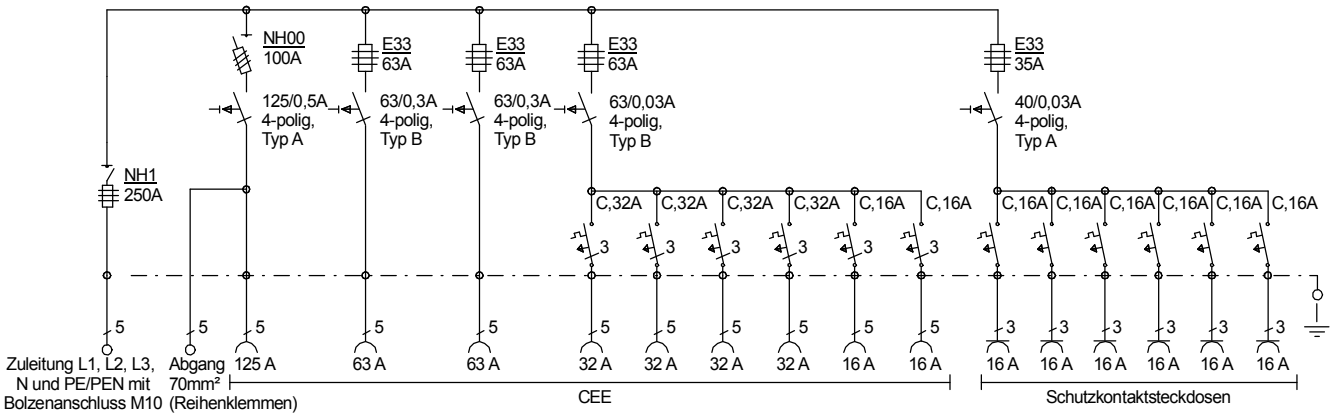


Entsprechend der neuen DIN VDE 0100-704/Oktober 2018

| | |
|---|---|
| Typ: V 250.5/2421-6-K | Best.Nr. 7490 |
| Verteiler nach EN 61439-4 | gezeichnet am/von: |
| Leistung 173 kVA, Gewicht ca. 145 kg, Gehäuse 77.1 | 27.07.2018 / Uffinger |