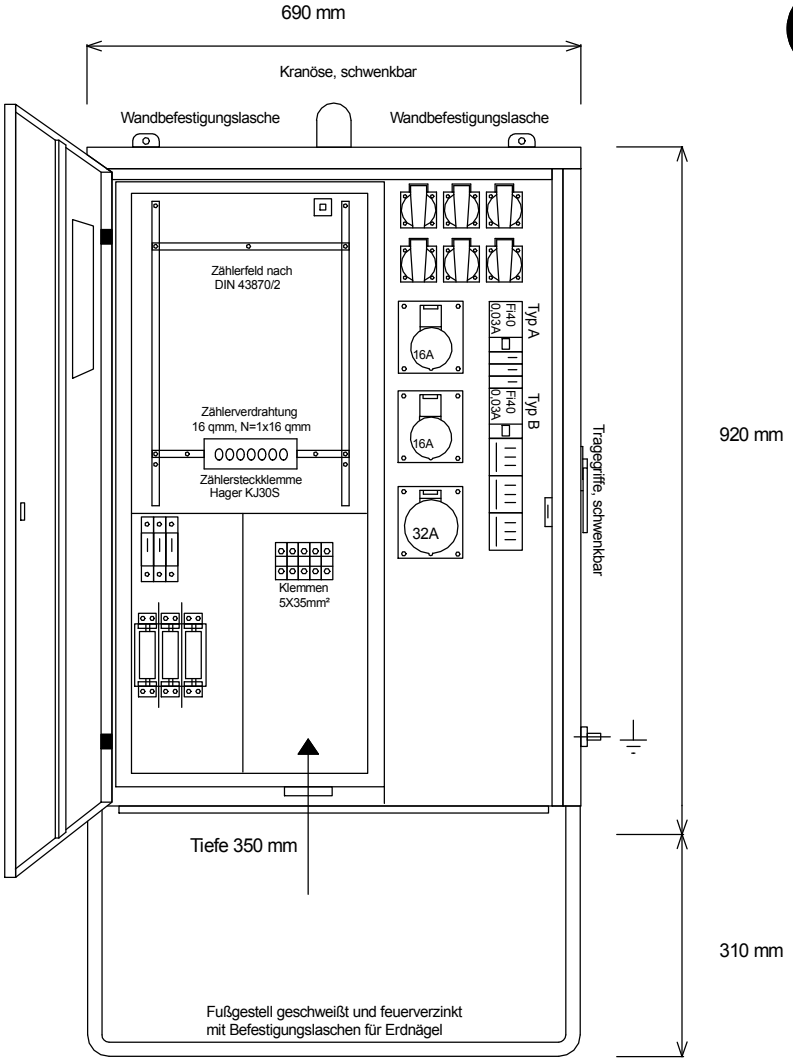

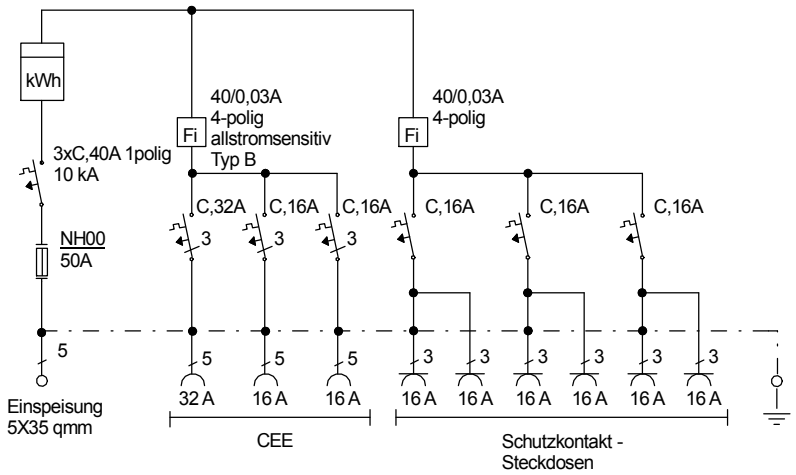

Typ: AVL 40/21-6-B, Best.Nr. 1145	gezeichnet am 15.06.11 Zeichn.Nr.: 10047a	
Artikelgruppe: Anschluß-Verteiler	Leistung: 28 kVA	